trójniki UNO i DUO dla rur CALPEX®

instrukcja montażu

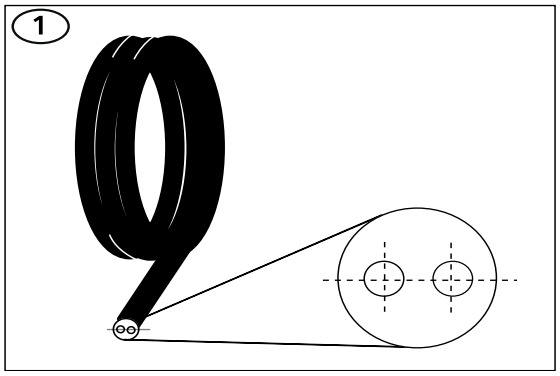

Ze względu na technologię produkcji, rury przewodowe w CALPEX® DUO umieszczone są poziomo.

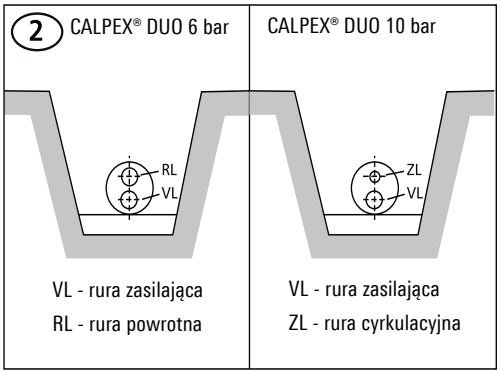

Celem uniknięcia jakichkolwiek problemów podczas montażu trójnikowych złączek zaciskowych, należy się upewnić, że wszystkie 3 rurociągi mają pionowy układ rur przewodowych.

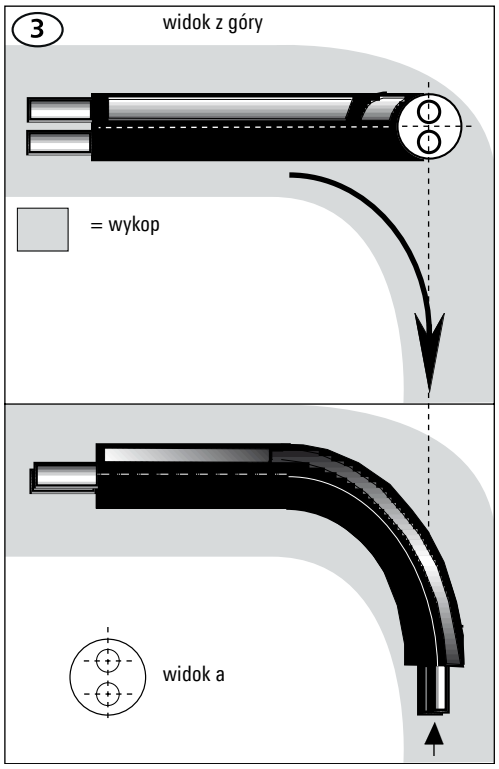

Ponieważ CALPEX® jest systemem złożonym, należy zwrócić uwagę na sposób układania; rury przewodowe są przekręcane zależnie od ilości załamań trasy. Ma to związek z faktem, czy rury są rozwijane w kierunku do – czy od trójnika.

Uwaga: we wszystkich rurach CALPEX® DUO rury zasilające leżą pod rurami powrotnymi, lub cyrkulacyjnymi (patrz rys. 2).

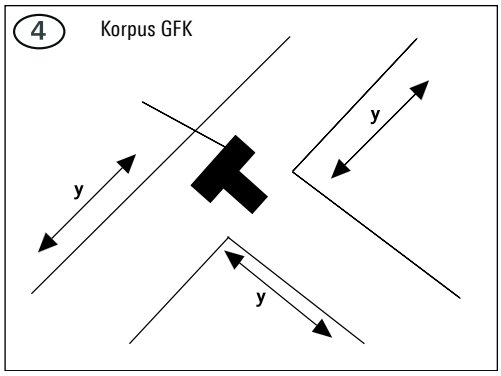

Należy zwrócić uwagę podczas układania rur, by w pobliżu trójników pozostawić swobodne (niezasypane) odcinki rur o długości 4 – 5 metrów.

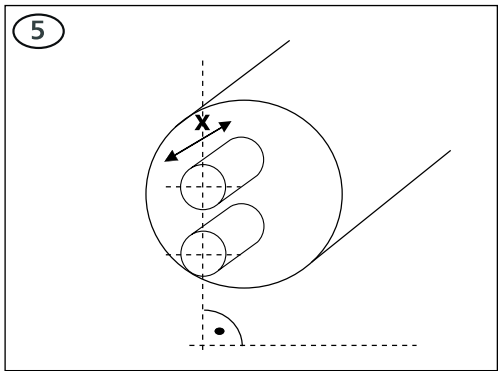

Odizolować rury przewodowe na długości pokazanej w instrukcji dotyczącej korpusów trójnikowych (długość x, strona 5, rys. 1).

trójniki UNO i DUO dla rur CALPEX®

instrukcja montażu

Dla rur DUO zamknięcie odgałęzień we wspólnym korpusie oznacza konieczność jednoczesnego pozycjonowania obu złączek trójnikowych. Należy w tym celu :

Nasunąć pierścienie ślizgowe.

Rozpęczyć narzędziem końcówkę rury zasilającej (przez ok. 60 sek.).

Rozpęczyć narzędziem końcówkę rury powrotnej (cyrkulacyjnej) przez ok. 50 sek.

Ponownie rozpęczyć końcówkę rury zasilającej (przez ok. 40 sek.).

Ponownie rozpęczyć końcówkę rury powrotnej (cyrkulacyjnej) przez ok. 30 sek.

Założyć obie złączki trójnikowe.

Nasunąć narzędziem pierścienie ślizgowe.

Powtórzyć czynności na rurze przelotowej.

trójniki UNO i DUO dla rur CALPEX®

instrukcja montażu

Powtórzyć czynności na odgałęzieniach.

Nałożyć oba półkorpusy trójnikowe zgodnie z instrukcjami montażu (strona 5 i 6).

Korpus trójnikowy GFK

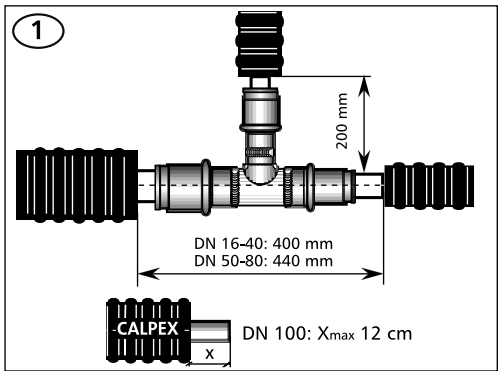

Zamontować złączkę trójnikową na rurach przewodowych, zgodnie z instrukcjami Rehau / Beulco.

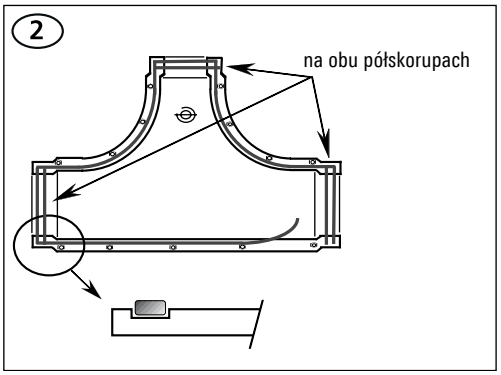

Jeśli potrzeba, należy odciąć redukcję na korpusie piłą. Wcisnąć taśmę uszczelniającą do rowków na obrzeżach korpusu (na obu połowach).

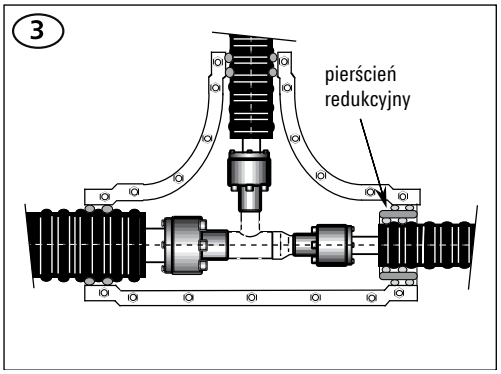

Jeśli trzeba, należy na rurę płaszczową nałożyć pierścień redukcyjny, owijając go podwójnie taśmą uszczelniającą, a następnie umieścić trójnik w korpusie.

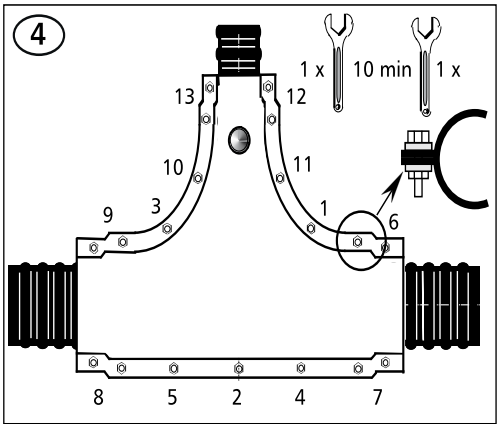

Skręcić obie połówki korpusu symetrycznie (patrz rysunek 4), momentem nie większym niż 10,5 Nm. Po ok. 10 minutach dociągnąć śruby.

trójniki UNO i DUO dla rur CALPEX®

instrukcja montażu

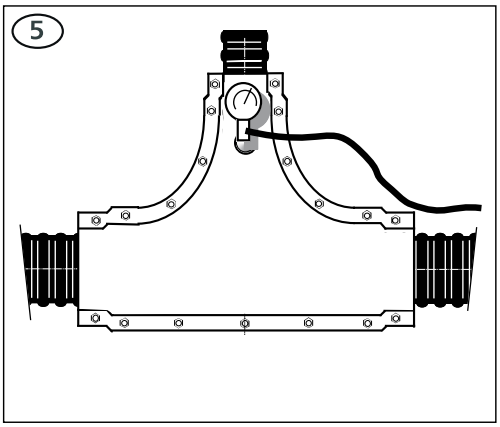

Próba ciśnieniowa (max. 0,3 bara).

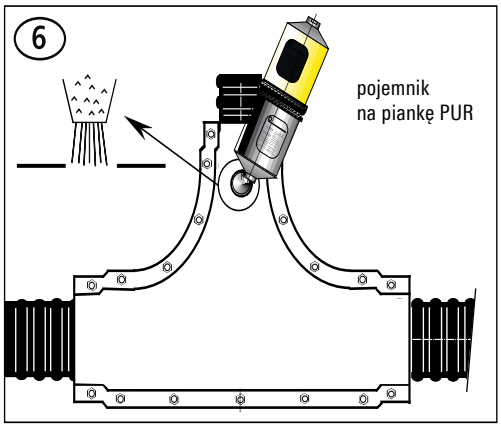

Wlać przygotowaną według instrukcji piankę do otworu.
Pojemnik z pianką musi się znajdować nad otworem wlewowym.

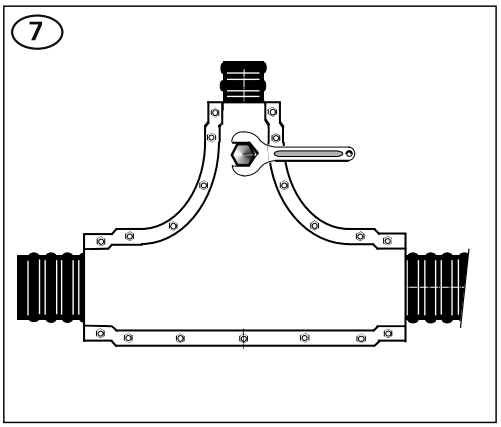

Natychmiast po wlaniu pianki nakręcić korek, uważając na prawidłowe umieszczenie pierścienia uszczelniającego.

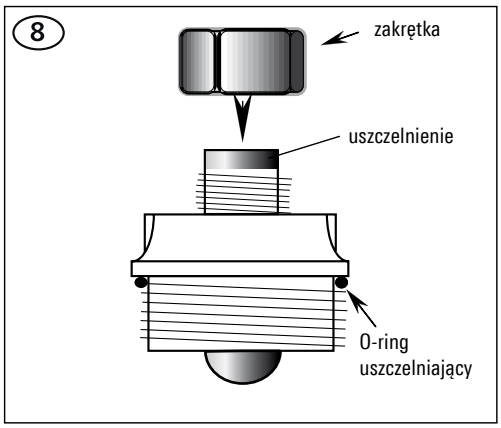

Gdy tylko nadmiar pianki wypchnie kulkę w korku, zamontować końcową zakrętkę z uszczelnieniem.